ВЕРТИКАЛЬНЫЙ РАЗРЕЗ
БЕЗ МАСШТАБА !

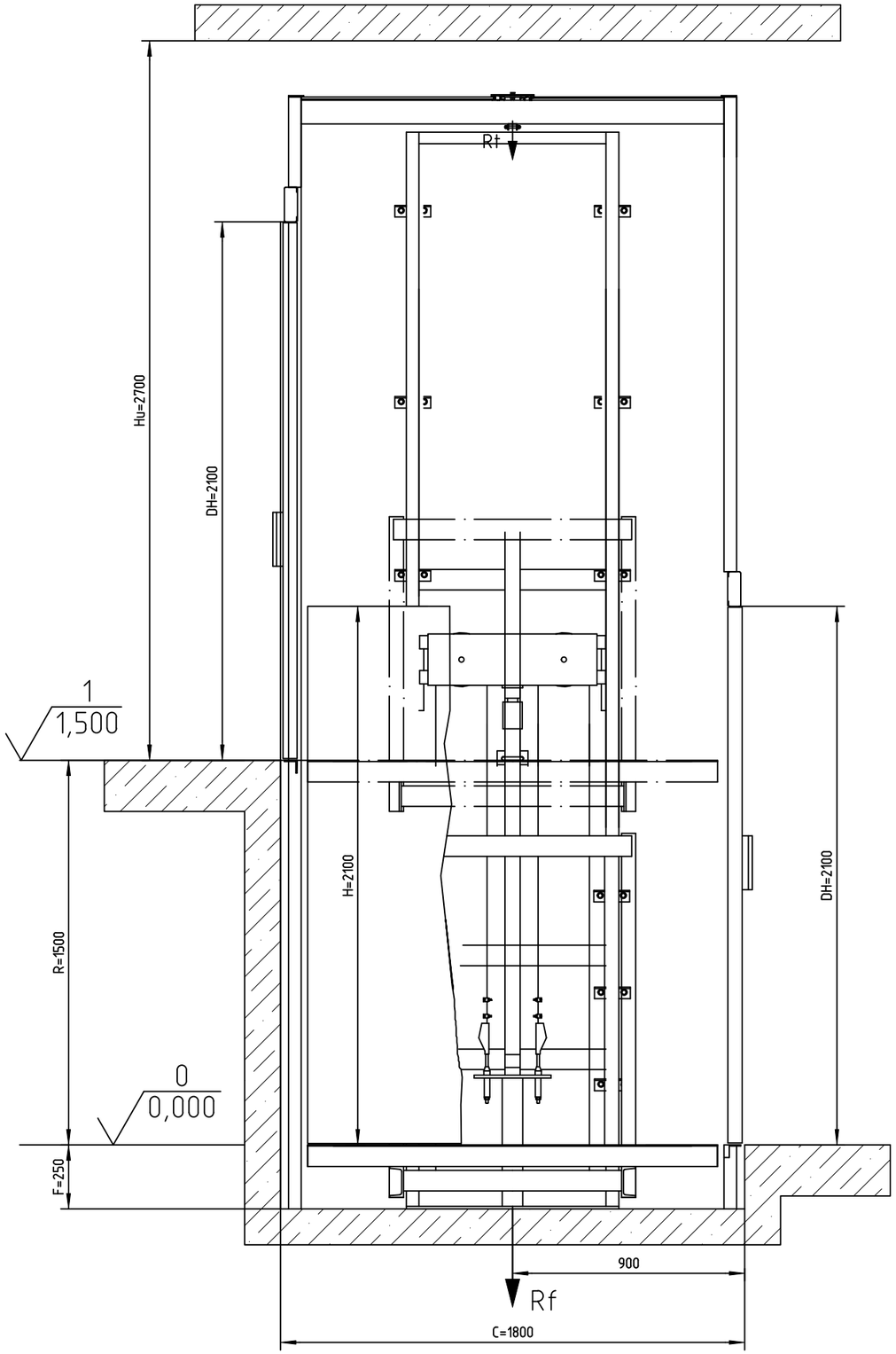

Внесение изменений			
№	Описание	Дата	Подпись

Обозначения на чертеже

A, B	–	Размеры кабины
H	–	Высота кабины
C, D	–	Внутренние размеры шахты
F	–	Глубина приямка
Fc, Fd	–	Внутренние размеры приямка
R	–	Высота подъёма
Hu	–	Высота верхнего этажа
LG	–	Высота направляющей стойки
L1, L2...	–	Высота секций направляющей стойки
LT	–	Длина трубопровода или РВД
DH	–	Высота дверного проёма в свету
DL	–	Ширина дверного проёма в свету

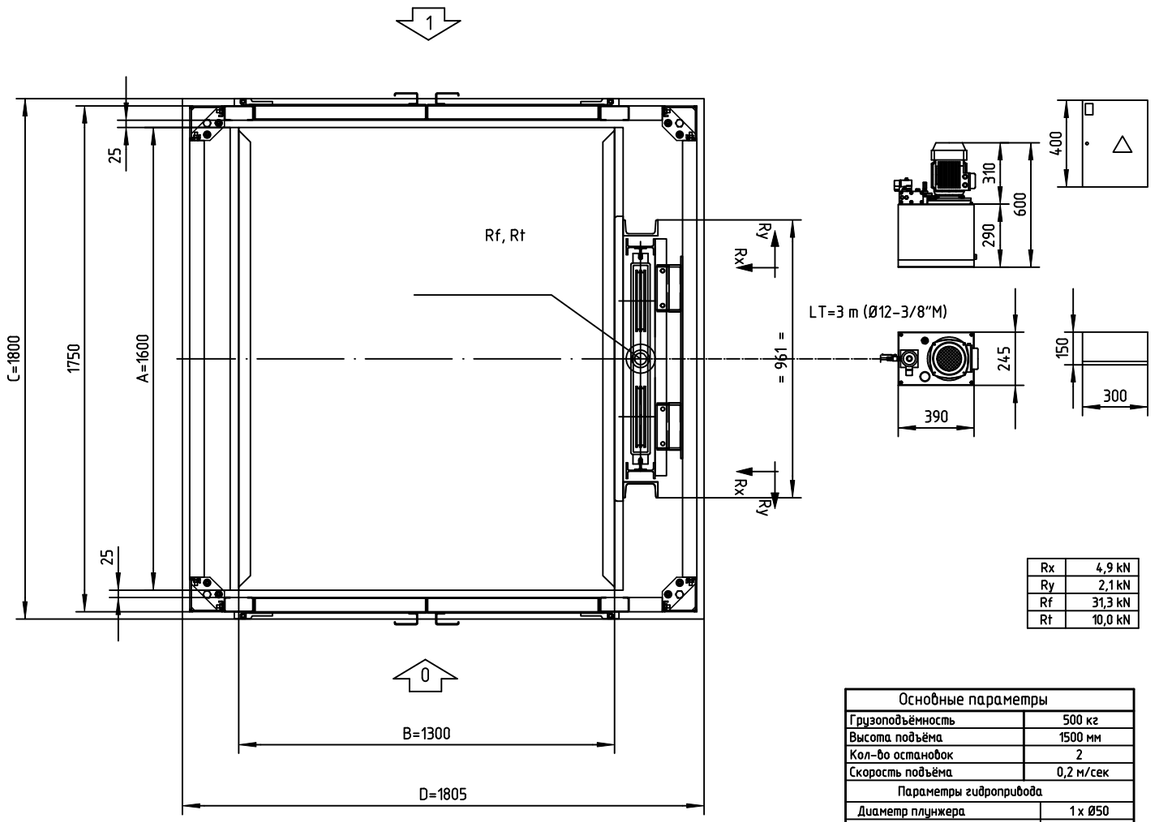

Rx	4,9 kN
Ry	2,1 kN
Rf	31,3 kN
Rt	10,0 kN

Основные параметры	
Грузоподъёмность	500 кг
Высота подъёма	1500 мм
Кол-во остановок	2
Скорость подъёма	0,2 м/сек
Параметры гидропривода	
Диаметр плунжера	1 x Ø50
Производительность насоса	12 л/мин
Потребляемая электроэнергия	2,2 кВт
Максимальное давление	94 бар
Минимальное давление	44 бар
Объём гидростанции	25 л
Электрические параметры	
Электрическая сеть	400 В 3/N~50Hz
Номинальный ток	7 А
Пуск эл.двигателя	Прямой
Пусковой ток	26 А

Изм.	Лист	№ докум.	Подп.	Дата
Разраб.				
Пров.				
Т.контр.				
Н.контр.				
Утв.				

Подъёмник Volimas EVM

Лит.	Масса	Масштаб
		1:15
Лист 1	Листов 2	

Volimas

Перв. примен. | Справ. № | Подп. и дата | Инв. № дубл. | Взам. инв. № | Подп. и дата | Инв. № подл.

Копировал | Формат A2